- 12/24V Armoire pour basse tension
- Programmation avec display
- Totalement programmable

START S10

Manuel et notice d'emploi

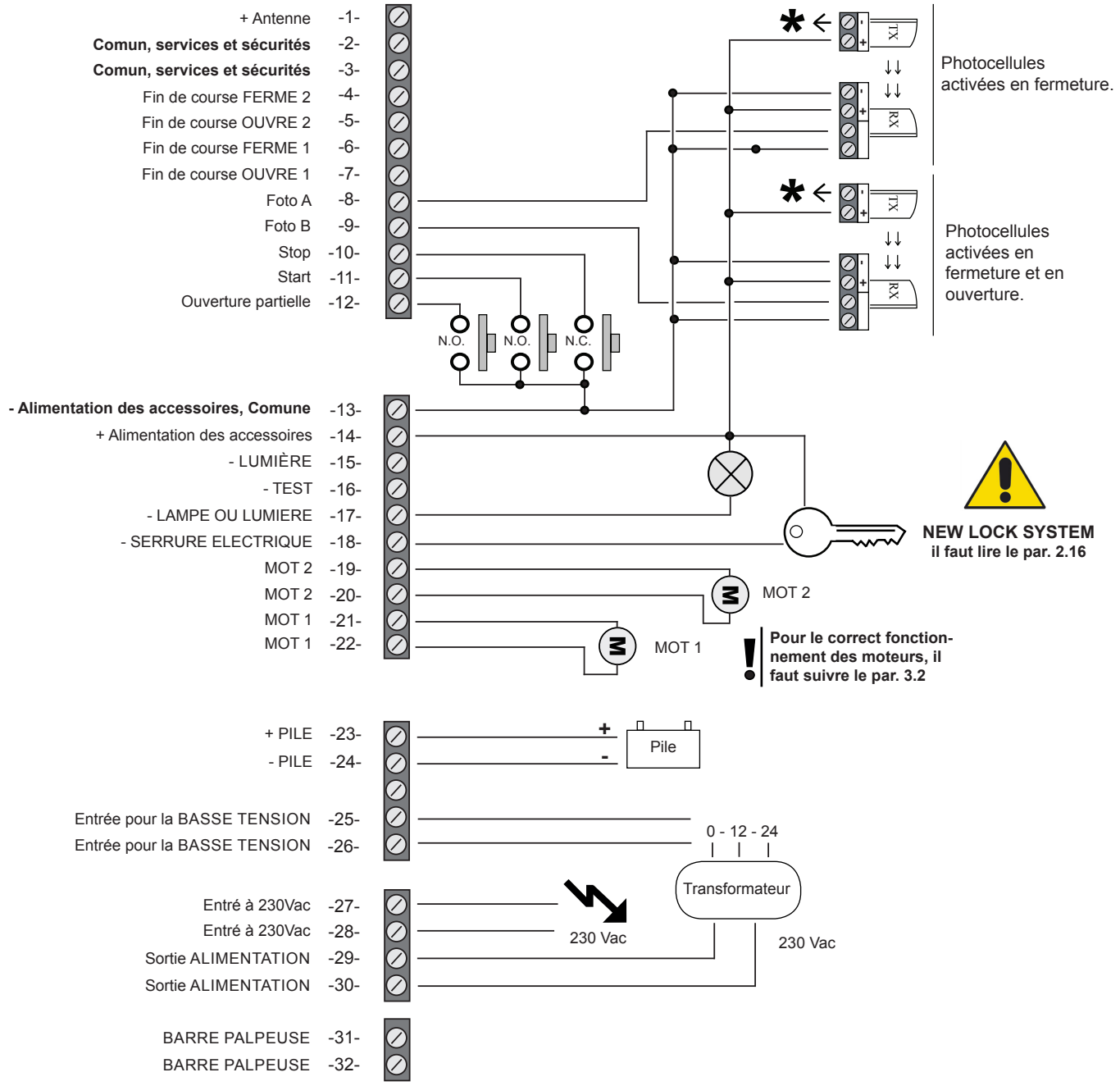

RoHS COMPLIANT 2002/95/EC

* Il faut brancher cet point au borne n°16 pour le test sur les cellules. Si non, il faut le brancher sur le borne n°13.

www.nologo.info
www.ebtechnology.it

START-S10_160415_VX02_FR firmware v1448

Prémisse

Cet manuel donne tous les information spécifique nécessaire pour la connaissance et l'utilisation de l'armoire. Il faut le lire avec attention et le consulter afin qu'il n'y a pas des souci sur l'utilisation ou quand on prevu de faire des complaintes. START-S10 est une carte électronique de nouvelle génération avec compte des temps en digitale.

Dans le project on a adoptés les técniques plus innovatives pour garantir aucune interference, la meilleur fléxibilité d'utilisation et une grande gamme des fonctionnements
disponibles.

NOLOGO n'est pas responsible pour des dommages dérivant d'une utilisation pas correcte ou une utilisation different de la quelle le produit a été realise.
NOLOGO n'est pas responsible pour des dommages conséquentiels à exception de la résponsabilité civile sur les produits.

Sécurité et protection du milieu

La directive européenne 2002/96/Ec demande que les platines avec ce symbol sur le produit ou / et sur l'emballage ne syent pas digérées avex tous les ordures: cet symbole indique que le produit ne soit pas digéré avec les ordures doméstiques.

Pétite Légende

FCA o FCO	Fin de course ouvre
FCC	Fin de course ferme
START	Fonctionnement du portail
PEDONALE	Ouverture partielle
Vac	courante alternée
Vdc	courante continue
NC	Normalement fermé
NA o NO	Normalement ouvert
Contact isolé	

Indice de chapitres

1	**Plan de l'armoire et branchements électriques**	**3**
2	**Installation de l'armoire**	**4**
2.1	Branchement de la **TENSION DE L'ALIMENTATION**	
2.2	Branchement des **MOTEURS**	
2.3	Branchement de l'**ANTENNE**	
2.4	Alimentation des **ACCESSOIRES**	
2.5	Branchement du fermeture **STOP**	
2.6	Branchement de la **LUMIERE DE COURTOISE**	**5**
2.7	Branchement de la **LAMPE DE SIGNALISATION**	
2.8	**PRE-CLIGNOTE**	
2.9	Branchement de la **LUMIÈRE 24V**	
2.10	Branchement du **FIN DE COURSE**	**6**
2.11	Branchement: **START / OUVERTURE PARTIELLE**	
2.12	Branchement de la **CELLULE PHOTO A**	**7**
2.13	Branchement **PHOTO A** avec **PHOTO-TEST**	
2.14	Branchement **PHOTOCELLULES PHOTO B**	**8**
2.15	Branchement **PHOTO B** avec TEST	
2.16	Branchement de la **SERRURE - NEW LOCK SYSTME**	**9**
2.17	Branchement de la **BARRE PALPEUSE**	
2.18	Branchement du moteur avec bloque electro-magnétique	
2.19	Check des branchement	
3	**Fonctionnement et reglage**	**10**
3.1	Logique de fonctionnement	
3.2	Activation des ENTREES	**11**
3.3	TENSION de la PILE	
3.4	VITESSE et RALENTISSEMENT des MOTEURS	**12**
3.5	RELEVATION des OBSTACLES	
3.6	Logique relevation des obstacles	
4	**GESTION DES CODE**	**13**
4.1	Effacement de la mémoire des CODES	
4.2	Effacement d'un seul émetteur	
4.3	Activation du ROLLIN G CODE HCS	
4.4	Mémorisation du code des émetteurs	**14**
5	**Mémorisation DES TEMPS DE TRAVAIL START**	
5.1	APPRENTISSAGE des TEMPS START	
5.2	Programmation des TEMPS START et PIETONNE	**15**
6	**RESET della centrale a VALORI di DEFAULT**	
7	**TABLEAU de FONCTIONNEMENTS START S10**	**16**

1 Plan de l'armoire et branchements électriques

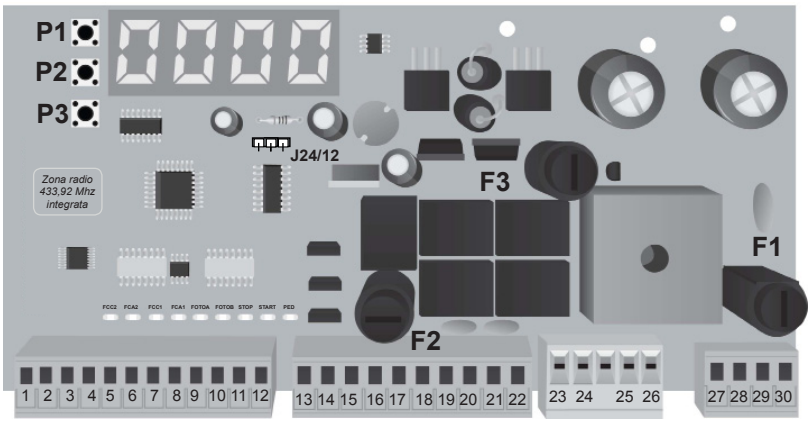

FONCTIONNEMENT DE L'ARMOIRE
Pour le fonctionnement de l'armoire il faut appuyer **P1** quand le portail est fermé (si on appuye sur **P1** à l'allumage, on exclus l'opération interrompue au coupage)

Si on utilise **P2** et **P3** il faut sélectionner le froup **T**, **L**, **S**, **C**, **R** ou il faut sélectionner pour le fonctionnement normale. Après 60 seconds de pas utilisation, l'armoire fait un **AUTORESET** pour retourner au fonctionnement standard.

Utiliser toujours **P1** pour valider, **P2** et **P3** pour choisir le type de programmation , pour retourner aux choisi du group il faut appuyer **P2+P3**.

QUAND LE BRANCHEMENT EST TERMINE

Il faut contrôller les branchements des accessoires **Par 4.2**. Fonctionnement **R**. Il faut avant la memorisation des temps de travail des moteurs, programmer la vitesse, la sensibilité activation et déactivation des entrées.

1 → 18	Tension d'alimentaion des accessoires et entrées, services et sécurités
19 → 22	Alimentation des moteurs
23 → 30	Alimentation de l'armoire 230Vac, Pile
J24/12	Sélection 12/24 V
P1 P2 P3	Touches pour l'effacement des programmation
F1	*Fuse de l'amimentation du transformateu - 3.15 A*
F2	*Fuse d'alimentation accessoires et logique de l'armoire - 3.15A*
F3	*Fuse de l'alimentation des moteurs 8A*

+ Antenne -1-
Comun, services et sécurités -2-
Comun, services et sécurités -3-
Fin de course FERME 2 -4-
Fin de course OUVRE 2 -5-
Fin de course FERME 1 -6-
Fin de course OUVRE 1 -7-
Foto A -8-
Foto B -9-
Stop -10-
Start -11-
Ouverture partielle -12-

- Alimentation accessoires / Com. -13-
+ Alimentation accessoires -14-
- LUMIERE -15-
- TEST -16-
- LAMPE -17-
- SERRURE ELECTRIQUE -18-
MOT 2 -19-
MOT 2 -20-
MOT 1 -21-
MOT 1 -22-

NEW LOCK SYSTEM
il faut lire le par. 2.16

Pour le correct fonctionnement des moteurs, il faut suivre le par. 3.2

- PILE -23-
+ PILE -24-

ENTRE BASSE TENSION -25-
ENTRE BASSE TENSION -26-

Entrée à 230Vac -27-
Entrée à 230Vac -28-
Sortie de l'alimentation -29-
Sortie de l'alimentation -30-

Barre palpeuse -31-
Barre palpeuse -32-

2 Installation de l'armoire

2.1 Branchement de la tension de l'alimentation

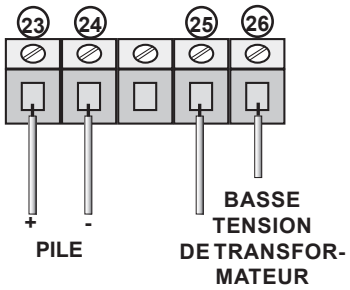

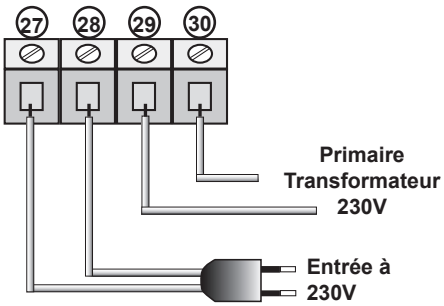

L'armoire peut être alimentée à **12 ou 24V.**

12 Vac:
Il faut mettre J12/24 comme dans la photo.
Positioner su **0** le fonctionnement **S21**

24 Vac:
Faut mettre J12/24 comme dans la photo.
Positioner su **1** le fonctionnement **S21**

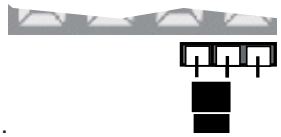

L'alimentation de l'armoire est protégée par un interrupteur electromagnétique ou par une couple de fuse de 5A. On conseil d'utiliser un différentiel si n'est pas disponible sur l'installation.

2.2 Branchement des MOTEURS

Quand les branchements sont terminés, en cas de soucis, il faut positioner manuelemnt le portail au démi de la course et il faut lire le **Par. 4.2** pour contrôller la direction des moteurs.

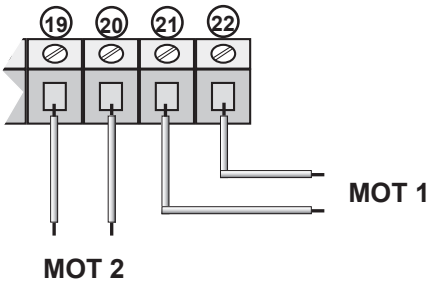

2.3 Branchement de l'antenne

Si on utilise un câble comme antenne, il faut le couper à 17cm et le brancher au borne 1

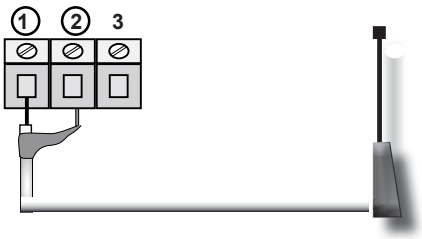

2.4 Alimentation des accessoires

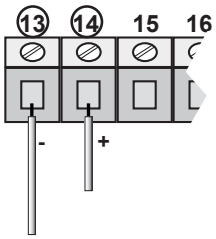

Pour alimenter les accessoires, il faut les brancher sur le bornes **13** et **14**.

La tension changes selon le transformateur utilisé.

2.5 Branchement du fermeture STOP

Branchement du **STOP**
TOUCHE: arrête jusqu'à une nouvelle commande.
INTERRUPTEUR: il manmaintient le portail bloquée jusqu'à une nouvelle commande.

! Si l'entrée STOP n'est pas utilisé, mettre S 15 à "0"

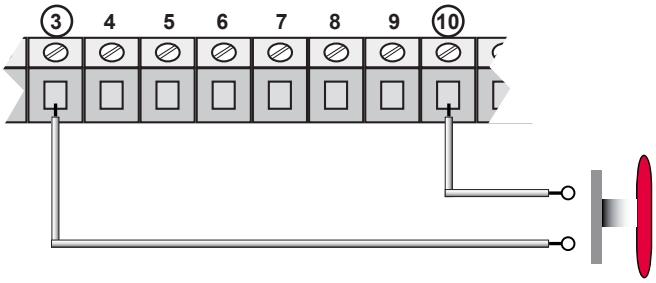

Le branchement des appareils des sécurités prévoit l'utilisation d'un touche ou d'un contact normalement fermé. Plusieurs dispositifs doivent être branché en série.

2.6 Branchement de la LUMIERE DE COURTOISE

Pour activer **la lumière**, il faut utiliser le tableau **S03**

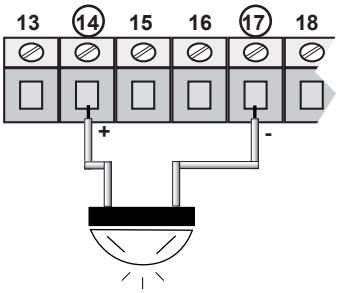

Progr.	Val	Description	
S 03	**1**	**Lumière sur la sortie de la lampe de signalisation**	Sur les sortie **17** et **14** il y une tension d'ouverture jusqu'à **255s** après la fermeture. *Val. Standard 0*
T 18		**Temp de fonctionnement de la lumière**	Programmation de **0** à **255** s *Val. Standard **120s***

2.7 Branchement de la LAMPE DE SIGNALISATION

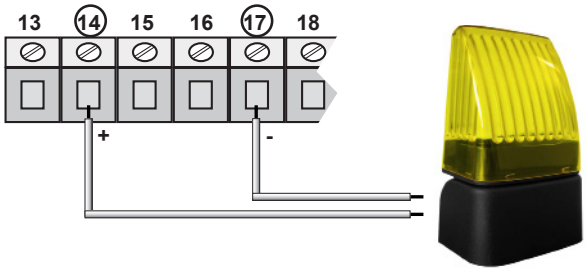

Position **S25 à 1** si on utilise une lampe de signalisation sans carte clignotante, si non il faut le positioner à **0**

Programmation	Val.	Description
S 25	**1**	**Activation de la lumière clignotante**
	0	**Déactivation de la lumière clignotante** *Default*

Pour activer le fonctionnement lampe de signalisation pendant la pause, utiliser **S05** à **1** pour la déactivation il faut mettre **0**

Programmation	Val	Description	
S 05	**1**	**Lampe dans la pause**	La lampe de signalisation activé dans la pause. *Val. Default 0*

2.8 PRE-CLIGNOTE

Pour changer le temp de clignote quand le portail est ouvert ou fermé, il faut programmer **T 15** et **T 16** comme écrit.

Programmation	Description	
T 15	**Temp de pre-clignote quand le portail est FERMÉ**	Programmation de **0** à **10s**. *Programmé à 2s*
T 16	**Temp de pré-clignote quand le portail est OUVERT**	Programmation de **0** à **10s**. *Programmé à 2s*

2.9 Branchement de la lumière 24V au portail ouvert et en marche

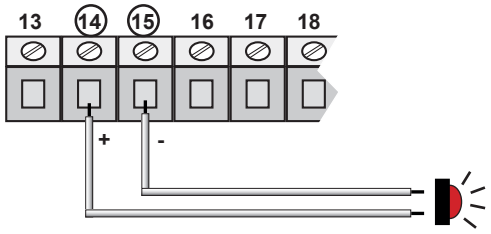

Programmation	Val	Descr.	
S 07	**1**	**Lumière fixe**	Lumière fixe quand le portail est ouvert.
	0	**Lumière clignotante**	La sortie de la lumière clignote. *Default*

2.10 Branchement du fin de course

Dans la photo est montré le branchement de fin de course et sur cet armoire on peut les utiliser séparément.
Pour déactiver les entrés **FIN DE COURSE** il faut programmer comme dans le tableau.

Progr.	Val	Descr.	
S 11	**0**	**Dèactivation FCA1**	*Val. di Default 1*
S 12	**0**	**Dèactivation FCC1**	*Va. di Default 1*

Progr.	Val	Descr.	
S 13	**0**	**Dèactivation FC2**	*Val. di Default 1*
S 14	**0**	**Dèactivation FCC2**	*Val. di Default 1*

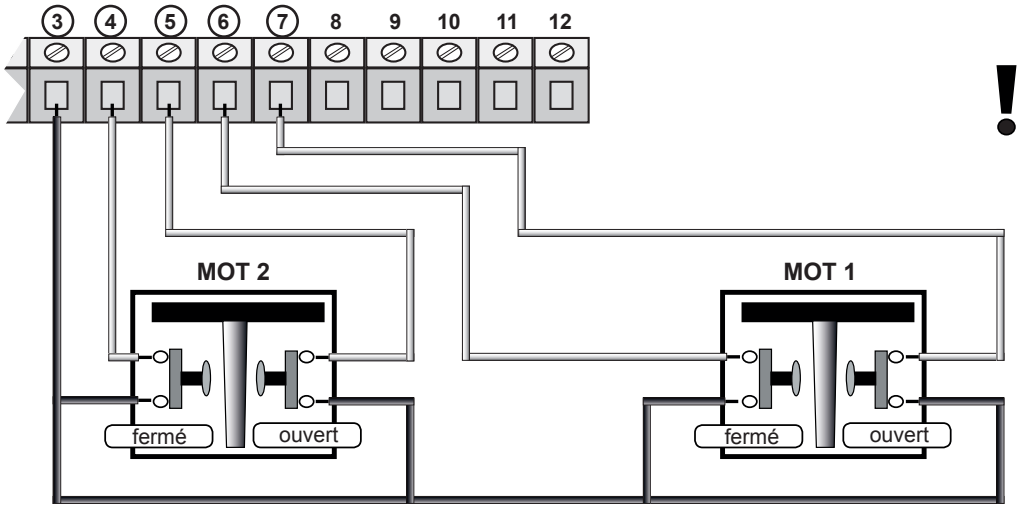

! Les contacts fin de course sont normalement fermés

2.11 Branchement OUVERTURE: START / OUVERTURE PARTIELLE

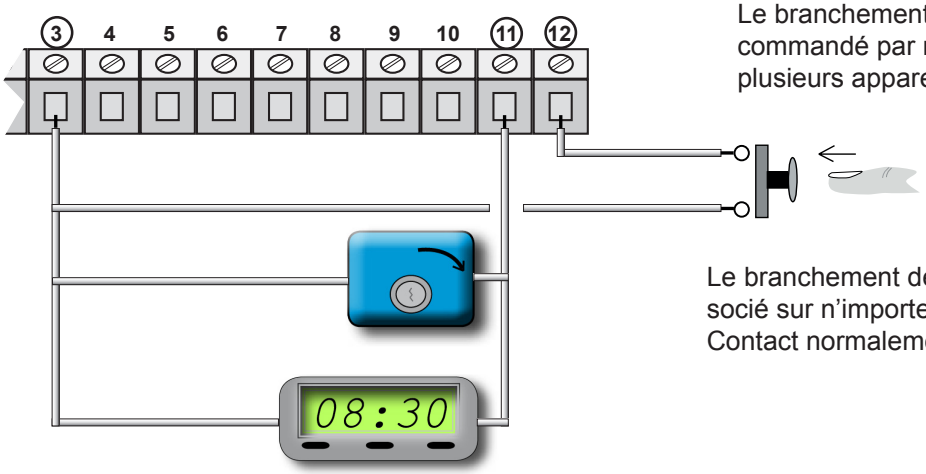

Le branchement de l'ouverture START peut être commandé par n'importe quel touché N.O. Si il y a plusieurs appareils il faut les brancher en série.

Le branchement de l'ouverture PIETENO peut être associé sur n'importe quel touche ou avec un Contact normalement ouvert.

On peut brancher un TIMER sur le bornes 3 et 11 pour la programmation de l'ouverture du portail. Le contact du timer doit être N.O. et il doit être fermé pour le temp que le portail est ouvert. Si il y a un branchement sur le borne 16, il faut le brancher en série.

2.12 Branchement de la **CELLULE PHOTO A** (seulement en fermeture)

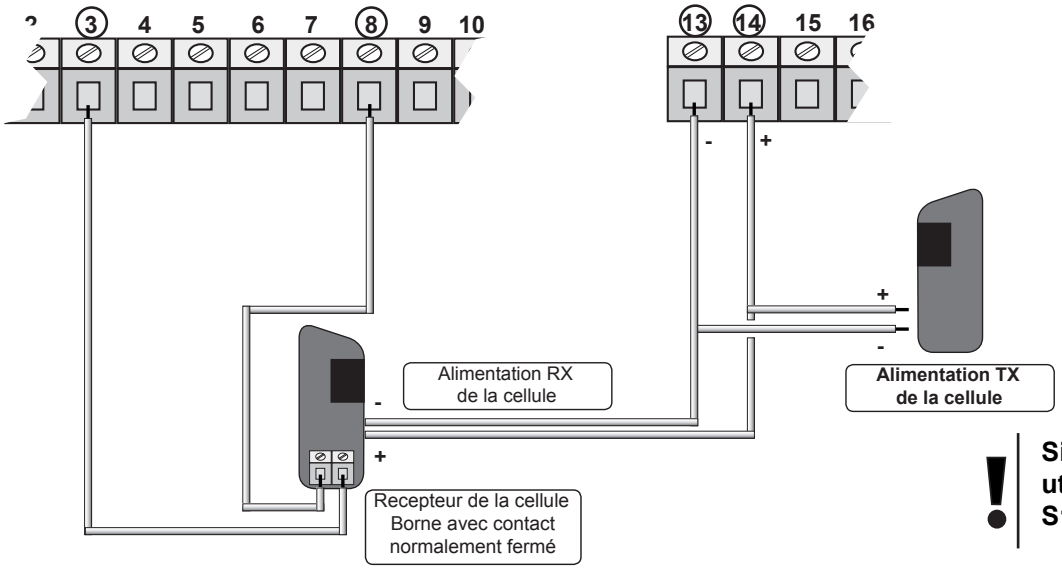

Le contact du recepteur doit être:
- isolé
- normalement fermé

Plusieurs couples de photocellules doivent être installé en serie.

Si l'entrée FOTO n'est pas utilisé, il faut programmer S16 à "0"

2.13 Branchement **PHOTO A** avec **PHOTO-TEST**

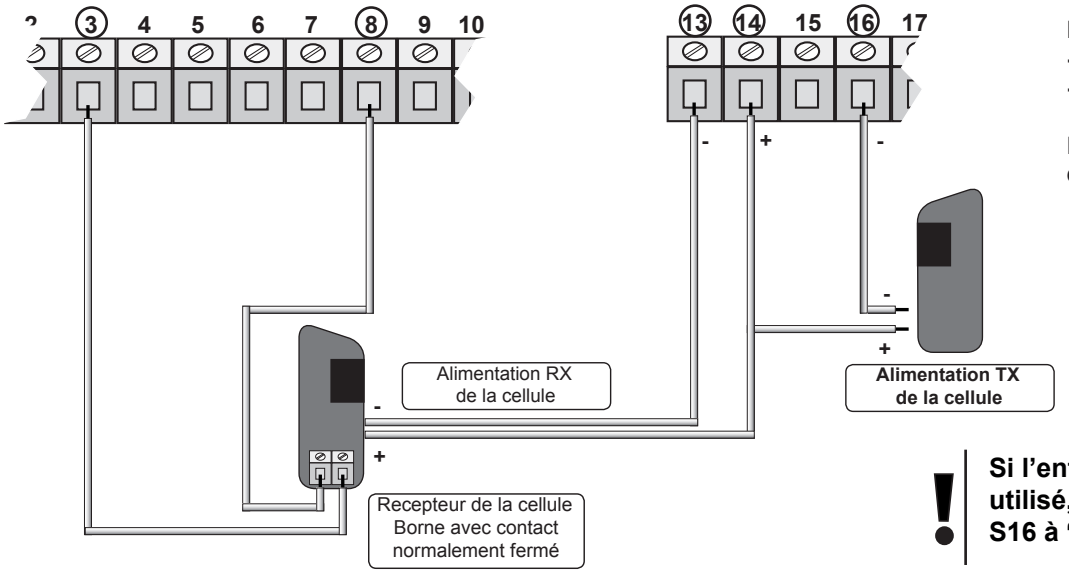

Le contact du recepteur doit être:
- isolé
- normalement fermé

Plusieurs couples de photocellules doivent être installé en serie.

Si l'entrée FOTO n'est pas utilisé, il faut programmer S16 à "0"

Le TEST sur les cellules assure le fonctionnement seulement si les cellules marchent correctement.
L'armoire fait un test avant l'ouverture.

Dans le cas les cellules ne marchent pas bien, la lampe clignote pour 5 seconds et le portaile reste fermé.

Pour activer TEST programmer PHOTO A à 1

Programmation	Val	Description
S 06	**1**	**Activation TEST pour ENTRE TEST** ***(Val. Default 0)***

S 22	**1**	**Activation sortie TEST pour PHOTO A** ***(Val. Default 0)***

Si on veut pas utiliser "**TEST**" il faut brancher les cellules **(voir Par. 3.12)**
et programmer **S22** et **S06** à "**0**" (il faut déactiver seulement si il n'y a pas des autres entrées avec TEST)

2.14 Branchement PHOTOCELLULES PHOTO B (ouverture et fermeture)

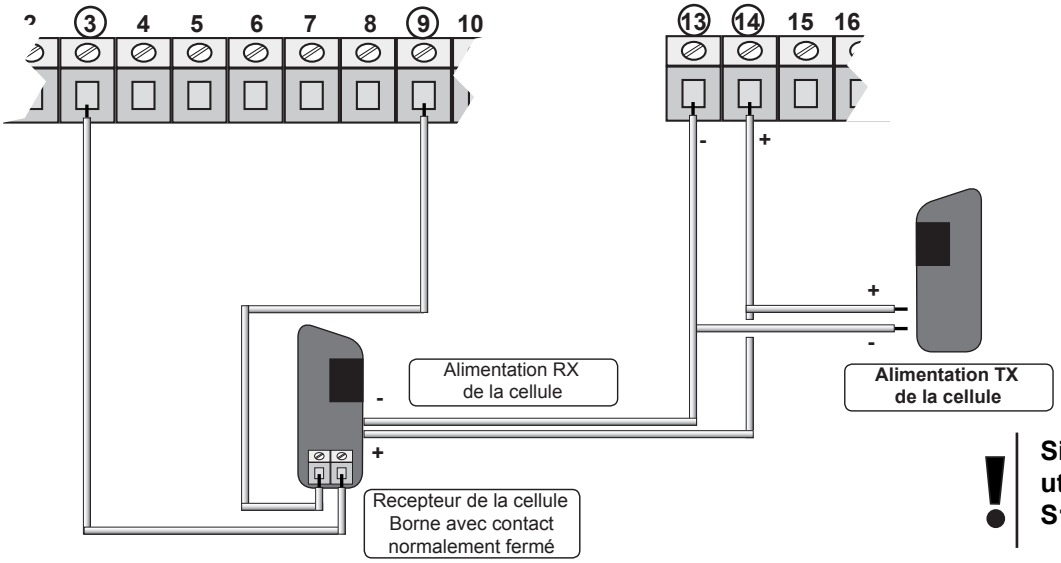

Le contact du recepteur doit être:
- isolé
- normalement fermé

Plusieurs couples de photocellules doivent être installé en serie.

Si l'entrée PHOTO B n'est pas utilisé, il faut programmer S17 à "0"

2.15 Branchement PHOTO B (en ouverture et fermeture) avec TEST

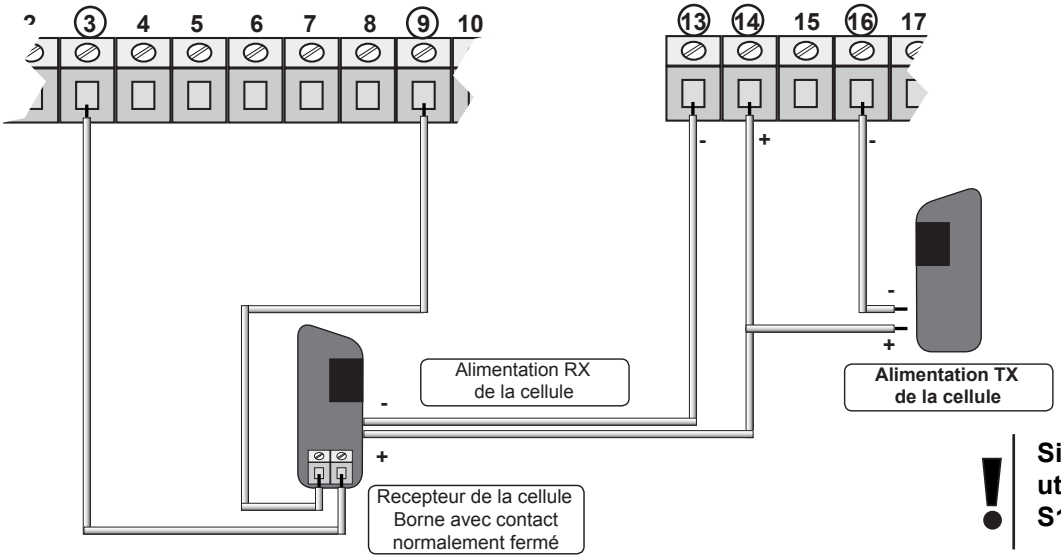

Le contact du recepteur doit être:
- isolé
- normalement fermé

Plusieurs couples de photocellules doivent être installé en serie.

Si l'entrée PHOTO B n'est pas utilisé, il faut programmer S17 à "0"

Le TEST sur les cellules assure le fonctionnement seulement si les cellules marchent correctement.
L'armoire fait un test avant l'ouverture.

Dans le cas les cellules ne marchent pas bien, la lampe clignote pour 5 seconds et le portaile reste fermé.

Pour activer **TEST** programmer **PHOTO B à 1**

Programmation	Val	Description
S 06	**1**	**Activation TEST pour ENTRE TEST** ***(Val. Default 0)***

S 23	**1**	**Activation sortie TEST pour PHOTO A** ***(Val. Default 0)***

Si on veut pas utiliser "**TEST**" il faut brancher les cellules **(voir Par. 3.14)**
et programmer **S23** et **S06** à "**0**" (il faut déactiver seulement si il n'y a pas des autres entrées avec TEST)

2.16 Branchement de la SERRURE - ***NEW LOCK SYSTEM***

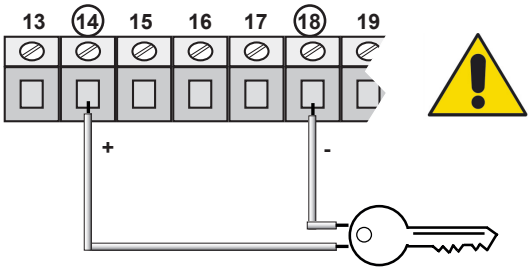

Programmation	Description
S 26	**0 - Activation de la SERRURE** **1 - Désactivation de la serrure** *(Default)*
S 28	**<u>Verrouillage de la SERRURE électrique:</u>** **0 - Alimentation à 12V, Serrure à 12V** **1 - Alimentation à 24V, Serrure à 12V**

2.17 Branchement de la BARRE PALPEUSE

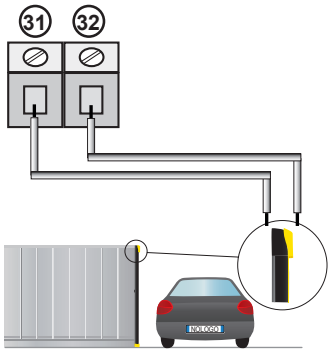

Branchement de la commande **ALT***:*
Arrête l'automatisme et fat une inversion pour 1,5 secondes.

Programmation	Description
S 27	**0 - Déactivé entrée BARRE PALPEUSE** *(Default)* **1 - Contact Barre palpeuse: 8K2** **2 - Barre palpeus 8K2 en parallèle** **3 - Contact Barre palpeuse: NC**

2.18 Branchement du MOTEUR avec BLOQUE ELECTRO-MAGNÉTIQUE

Si le moteur dispose d'un bloque electro-magnétique, il faut programmer **S26** à **"1"**

Progr.	Val	Description
S 26	**1**	**Pour activer le bloque du frein**

Si on active cet type de fonctionnement, la sortie SERRURE sera alimentée, et ça permet le déblocage du frein et le correct fonctionnement du portai.

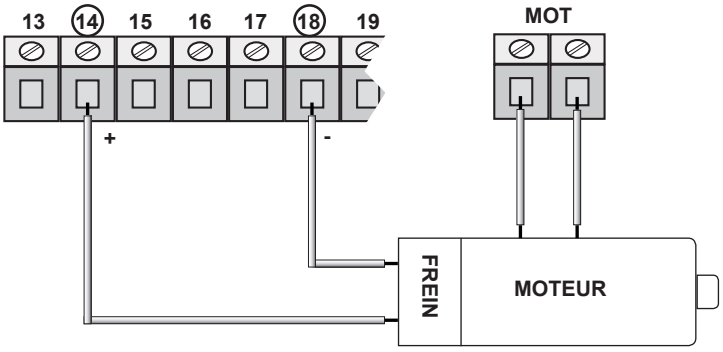

2.19 Check des branchement

Il faut vérifier la tension des bornes, les lumières rouges s'allument, controller les sécurités, la direction du portail (avant le portail OUVRE). Quand l'armoire est alimentée , les l.e.d sur les entrées, sont allumées quand il y a un contact fermé sur le comun.

Normalement les led rouges sur les entrées **FCC2 FCA2 - FCC1 - FCA1 - FOTOA - FOTOB – STOP** sont allumées.
Normalement les led verts sur les entrées **START – PEDONALE (ouverture partielle)** ne sont pas allumées.

3 Fonctionnement et reglage

Quand le branchement est terminé, il faut contrôller le branchement des moteurs et des accessoires comme dans le par. 4.2, après il faut programmer la vitesse par. 4.4, la sensibilité des obstacles par 4.5 et l'activation et la déactivation des entrées.

3.1 Logique de fonctionnement

Progr.			Description
S 01	**1**	**Reversion rapide** ***(Valeur standard)***	Par chaque commande: **ouvre - ferme.**
	2	**Comproprieté**	L'armoire n'accepte aucune commande en ouverture et fermeture, l'armoire referme automatiquement à la fin du temp de pause.
	3	**Pas au Pas**	Par chaque commande la logique de fonctionnement est **ouvre-stop-ferme-stop-ouvre.** Elle ne referme pas automatiquement.
	4	**Pas au Pas avec refermeture à la pause**	Par chaque commande la logique de fonctionnement est: **ouvre-stop-ferme-stop-ouvre**. Elle referme à la fin du temp de pause.
	5	**Industrielle**	La commande pietonne (ouverture partielle) devient **FERME** et la **COMMANDE START** suit la logique programmé par le DIP1 et DIP2
	6	**Homme Mort**	La commande **START** ouvre, la commande **PIETONNE** ferme. Les moteurs ferment quand on relâche le touche.
S 02	**1**	**Refermeture pour l'allumage** ***(Default 0)***	Il fait un cycle complet de ouverture, pause et fermeture seulement si il n'y a pas tension, quand l'automation es ouvert.
S 04	**1**	**Relevation du passage** ***(Default 0)***	Au relevation du passage de cellule, quand **S19** est à "**0**", temp de pause à 2 sec.
S 19	**1**	**Inversion relevation du passage** ***(Default 1)***	Programmer **S04 à 1**. Quand il est activée le fonctionnement au relevation du passage des cellules ouvre, l'armoire renverse la direction des moteurs et ferme.
S 07	**1**	**Lumière fixe** ***(Default 0)***	La sortie de la lumière fixe reste allumée et pas clignotante.
S 09	**1**	**Activation SOFT START** ***(Default 0)***	Les moteurs au debut ont des valeurs standard jusqu'à les valeurs programmés.
S 10	**1**	**Fonctionnement d'un seul moteur** ***(Default 0)***	SI on programme **S10 à 0**, l'armoire fait toutes les manoeuvres en synchronisation du moeteur 1 et 2. L'apprentissage est programmé pour le seul moteur 1.

3.2 ACTIVATION DES ENTREES

Les sorties de la serrure, lampe, test, lumière, moteur, ralentissement peuvent être activées séparetement, comme indiquée.

1	**R ...**	Programmer **P2** et **P3** jsuqu'à **R**
2	↓ **P1**	Il faut mantenir appuyés **P1** pour activer la sortie
3	↑ **P1**	Relâcher le touche **P1** pour déactiver la sortie

R 02	Serrure		**R 06**	Mot 1 - OUV		**R 10**	Mot 2 - OUV
R 03	Lampeggiante		**R 07**	Mot 1 - FERME		**R 11**	Mot 2 - FERME
R 04	Test		**R 08**	Mot 1 - OUV - RALL		**R 12**	Mot 2 - OUV - RALL
R 05	Lumière		**R 09**	Mot 1 - FERME- RALL		**R 13**	Mot 2 - FERME- RALL

3.3 TENSION de la PILE

Sur le display on peut voir la tension de la pile ou si la pile est chargée:

1	**R 14**	Il faut programmer **P2** et **P3** sur **R14**
2	↓ **P1**	Il faut appuyer le touche **P1** pour voir la tension de la pile.
3	↑ **P1**	Relâcher **P1** pour terminer l'opération

3.4 VITESSE et RALENTISSEMENT des MOTEURS

Avec cet fonctionne on peut programmer la vitesse d'ouverture ou fermeture et la vitesse de ralentissement.

! Eseguire questa operazione prima di effettuare l'apprendimento tempi.

Prog.	Description	Val.	Default
L 01	**Vitesse standard MOT1**	da 1 a 10	10
L 02	**Vitesse de ralentissement MOT1**	da 1 a 10	5
L 03	**Vitesse standard MOT2**	da 1 a 10	10
L 04	**Vitesse de ralentissement MOT2**	da 1 a 10	5

3.5 RELEVATION des OBSTACLES

Cet programmation peut mondifier la sensibilité de relevation des oabstacles. Il faut programmer comme le tableau suivant.

! 1 = Très sensible
5 = Sensible
10 = Pas sensible

!

Si **L05** ou **L06** sont programmés à "0", l'armoire peut être damagé si les moteurs sont bloqués même pour un second.

Prog.	Description	Val.	Default
L 05	**Niveau de relevation OBSTACLE ou FC MOT1**	da 1 a 10 *(Si pas activé utiliser 0)*	5
L 06	**Niveau de relevation OBSTACLE ou FC MOT2**	da 1 a 10 *(Si pas activé utiliser 0)*	5
L 07	**Niveau de relevation OBSTACLE ou FC MOT1 avec ralentissement**	da 1 a 10 *(Si pas activé utiliser 0)*	5
L 08	**Niveau de relevation OBSTACLE ou FC MOT2 avec ralentissement**	da 1 a 10 *(Si pas activé utiliser 0)*	5

3.6 Logique relevation des obstacles

Avec **S20** on peut programmer la logique de relevation des obstacles.

Prog.	Description	Val.	
S 20	**Logique relevation des obstacles**	**1**	Consideré fin de course *(Standard)*
		2	Considérer comme STOP
		3	Considéré comme STOP avec inversion des moteurs

! ATTENTION!!
Il faut faire cet opération avant de mémoriser les temps de travail.

4 GESTION DES CODE

La carte electronique peut gestir plusieurs type de codes. Le premier émetteur appris indique le type de code en gestion. On ne peut pas mémoriser des codes différents du premier. On peut gestir codes de 12 à 64 bit et pour le rolling code HCS© on peut gestir seulement la partie fisse du code. Pour activer le rolling code il faut activer le DIP12 (n°3 du DIPB). Les émetteurs rolling code ne peuvent pas être copies. La capacité de mémorisation est de 200 codes différentes. Le premier émetteur appris indique le type de code en gestion. On ne peut pas mémoriser des codes différents du premier

4.1 Effacement de la mémoire des CODES

Cet opération est possible quand tous les codes sont déjà mémorisés. On ne peut pas effacer un seul code memorise.
Il faut effacer la mémoire avant de mémoriser le premier émetteur ansi d'éviter d'utiliser des codes qui ne sont pas utilisé
L'effacement de la mémoire est possible seulmente quand le portail est fermé.

Pour effacer les codes il faut choisir **C03** avec **P2** et **P3**. Il faut valider avec **P1**, attendre 10 seconds comme indiqué sur le display, si dans les 10 seconds on appuye **P1**, l'opération est effacée.

Prog.	Description
C 03	**Reset de la mémoire de code**

4.2 Effacement d'un seul émetteur

Cet opération efface un seul émetteur.

Pour faire cet opération il faut choisir **C04** avec le touché **P1** et **P2** et valider avec **P1**. il faut appuyer le touché de l'émetteur qu'on veut effacer. Attendre sur le **DISPLAY "CANC"**

Prog.	Description
C 04	**Effacement d'un code**

4.3 Activation du ROLLING CODE HCS

Il faut programmer **1** avec **S08**, l'armoire mémorise seulement rolling cde et elle va contrôller le compteur rolling code. Les émetteurs ne sont pas clonables. Si le fonctionnement rolling code n'est pas activé, le recepteur accepte seulement la partie fixe du code.

Prog.	Description	
S 08	**HCS CODE COMPLET**	0 Désactivé - *Default* 1 - activè

4.4 Mémorisation du code des émetteurs

Le premier type d'émetteur programmé déterminera le type de code que le récepteur devra gérer pour les suivants. Pour" les rolling codes" il est possible d' activer ou désactiver le contrôle des clés et du contacteur. Cette fonctionnalité permet ainsi de choisir le degré de sécurité d'accès au fonctionnnement du récepteur

Commande START

1	**C 01**	Il faut programmer **C01** avec **P2** et **P3**
2	**P1**	Valider avec **P1**
3		Appuyer le touche à mémoriser Pour validation il y a **SUCC** sur le display

Commande PIETONNE (Ouverture partielle)

1	**C 02**	Programmer **C02** avec **P2** et **P3**
2	**P1**	Valider avec **P1**
3		Il faut appuyer le touche de l'émetteur à mémoriser Pour validation il y a **SUCC** sur le display

5 Mémorisation et PROGRAMMATION DES TEMPS DE TRAVAIL START

Questa funzione permette di regolare in modo semplice e veloce tutti i tempi di funzionamento per l'apertura normale, tempi che protranno essere modificati manualmente come riportato nel paragrafo successivo.

5.1 APPRENTISSAGE des TEMPS START

1	1 2	Il faut fermer le portail!
2	**R 01**	Il faut programmer **R01** avec les touches **P2** et **P3**
3	**P1**	Il faut valider avec le touche **P1**
4	1 2	Les moteurs ouvernte et ferment séparement
5a		**Si les fin de courses ou la relevation** des obstacles sont disponibles l'armoire fait un cycle complet.
5b	**P1**	**Si les fin de courses ne sont pas disponibles,** quand on rajoute le fin de course il faut appuyer **P1**
7		**Si il y a un intervention de la sécurité, il faut faire l'opération de nouveau.**

5.2 Programmation des **TEMPS START** et **PIETONNE**

Pour changer les temps de travail, il faut faire comme suivant

1	**T ...**	Il faut programmer **P2** et **P3** sur **T...**
2	**P1**	Appuyer le touche **P1** pour la programmation
3	**P2** **P3**	Appuyer **P2** et **P3** pour choisir le valeur
4	**P1**	Appuyer lee touche **P1** pour validation

Prog.	Description	Valeur acp.	Default
T 01	Temp de l'ouverture MOT1	de 2 à 127.5 s	15 s
T 02	Temp de la fermeture MOT1	de 2 à 127.5 s	15 s
T 03	Temp de l'ouverture MOT2	de 2 à 127.5 s	15 s
T 04	Temp de la fermeture MOT2	de 2 à 127.5 s	15 s
T 05	Ralentissement OUVRE MOT 1 *(avancé)*	de 2 à 127.5 s	2 s
T 06	Ralentissement OUVRE MOT 2 *(avancé)*	de 2 à 127.5 s	2 s
T 07	Ralentissement FERME MOT1 *(avancé)*	de 2 à 127.5 s	3 s
T 08	Ralentissement FERME MOT2 *(avancé)*	de 2 à 127.5 s	3 s
T 09	Désplacement OUVRE	de 2 à 127.5 s	2 s
T 10	Désplacement FERME	de 2 à 127.5 s	2 s
T 11	Pause pour commande START	de 2 à 127.5 s	10 s
T 12	Ouverture commande PIETONNE	de 2 à 127.5 s	8 s
T 13	Fermeture MOT1 commande PIETONNE	de 2 à 127.5 s	8 s
T 14	Temp de pause pour PIETONNE	de 2 à 127.5 s	10 s
T 17	Temp SERRURE	de 0 à 10 s	2 s
T 19	Temp COUP DE BELIER au début *(0 pour déactiver)*	de 0 à 10 s	0 s
T 20	Temp décollage MOT 1 *(Pas relevation des obstacles)*	de 0 à 10 s	1 s
T 21	Temp décollage MOT2 *(pas relevation des obstacles)*	de 0 à 10 s	1 s

6 RESET della centrale a VALORI di DEFAULT

Les valeurs de fabrication peuvent être programmés selon la procédure suivante (voir Par. 8), pour effacer les programmations manuels il faut faire comme suivant.

1	**S 18**	Programmer **S18** avec **P2** et **P3**
2	**P1**	**P1** pour VALIDATION
3	**P1**	Pour effacer l'opération il faut appuyer de nouveau **P1** pour **10** seconds

! **ATTENZIONE**
Cet programmation efface tous les opération posées.

7 TABLEAU de FONCTIONNEMENTS START S10

Programmation GROUP “T”

PRG.	DESCRIPTION	VALEUR ACP.	DEFAULT	MEMO
T 01	Temp de l’ouverture MOT1	de 2 à 127.5 s	15 s	
T 02	Temp de la fermeture MOT1	de 2 à 127.5 s	15 s	
T 03	Temp de l’ouverture MOT2	de 2 à 127.5 s	15 s	
T 04	Temp de la fermeture MOT2	de 2 à 127.5 s	15 s	
T 05	Ralentissement OUVRE MOT 1 *(avancé)*	de 2 à 127.5 s	2 s	
T 06	Ralentissement OUVRE MOT 2 *(avancé)*	de 2 à 127.5 s	2 s	
T 07	Ralentissement FERME MOT1 *(avancé)*	de 2 à 127.5 s	3 s	
T 08	Ralentissement FERME MOT2 *(avancé)*	de 2 à 127.5 s	3 s	
T 09	Désplacement OUVRE	de 2 à 127.5 s	2 s	
T 10	Désplacement FERME	de 2 à 127.5 s	2 s	
T 11	Pause pour commande START	de 2 à 127.5 s	10 s	
T 12	Ouverture commande PIETONNE	de 2 à 127.5 s	8 s	
T 13	Fermeture MOT1 commande PIETONNE	de 2 à 127.5 s	8 s	
T 14	Temp de pause pour PIETONNE	de 2 à 127.5 s	10 s	
T 15	Tempo di PRELAMPEGGIO alla partenza da chiuso	de 0 à 10 s	2 s	
T 16	Tempo di PRELAMPEGGIO in condizione di aperto	de 0 à 10 s	2 s	
T 17	Temp SERRURE	de 0 à 10 s	2 s	
T 18	Temp de fonctionnement de la LUMIÈRE DE COURTOISIE	de 2 à 127.5 s	120 s	
T 19	Temp COUP DE BELIER au début *(0 pour déactiver)*	de 0 à 10 s	0 s	
T 20	Temp décollage MOT 1 *(Pas relevation des obstacles)*	de 0 à 10 s	2 s	
T 21	Temp décollage MOT2 *(pas relevation des obstacles)*	de 0 à 10 s	2 s	

Programmation GROUP “L”

PRG.	DESCRIPTION	VALEUR ACP.	DEFAULT	MEMO
L 01	Vitesse standard de MOTEUR 1	de 1 à 10	10	
L 02	Vitesse rallentie MOTEUR 1	de 1 à 10	5	
L 03	Vitesse standard de MOTEUR 2	de 1 à 10	10	
L 04	Vitesse rallentie MOTEUR 2	de 1 à 10	5	
L 05	Relevation des obstacles ou Fin de Course MOT1 - *Par 4.5*	(0 pas activé) de 0 à 10	5	
L 06	Relevation des obstacles ou Fin de Course MOT2 - *Par 4.5*	(0 pas activé) de 0 à 10	5	
L 07	Niveau de relevation OBSTACLE ou FC MOT1 avec ralentissement	(0 pas activé) de 0 à 10	5	
L 08	Niveau de relevation OBSTACLE ou FC MOT2 avec ralentissement	(0 pas activé) de 0 à 10	5	

Programmation GROUP “S”

S 01	Logique de fonctionnement: 1 - Inversion rapide 2 - Compropriété 3 - Pas au Pas 4 - Pas au pas avec refermeture en pause 5 - Industriel 6 - Man Mort	de 1 à 6	1	
S 02	Activation du FONCTIONNEMENT repter la mnoeuvre au retour de la tension	0 Off - 1 On	0	
S 03	Activation LUMIERE DE COURTOISIE sur la sortie de la lampe	0 Off - 1 On	0	
S 04	Activation RELEVATION DU PASSAGE	0 Off - 1 On	0	
S 05	Activation LAMPE en PAUSE	0 Off - 1 On	0	
S 06	Activation SORTIE du TEST pour les TEST entrées *(OFF quand espace arête machine)*	0 Off - 1 On	0	
S 07	Activation LUMIERE FIXE	0 Off - 1 On	0	
S 08	Activation ROLLING CODE HCS COMPLET	0 Off - 1 On	0	
S 09	Activation SOFT START	0 Off - 1 On	0	
S 10	Activation foncionnement d’UN SEUL MOTEUR	0 Off - 1 On	0	
S 11	Activation entrée Fin de course ouvert 1 - FCA1	0 Off - 1 On	1	
S 12	Activation entrée Fin de course ferme 1 - FCC1	0 Off - 1 On	1	
S 13	Activation entrée Fin de course ouvert 2 - FCA2	0 Off - 1 On	1	
S 14	Activation entrée Fin de course ferme 2 - FCC2	0 Off - 1 On	1	
S 15	Activation entrée STOP	0 Off - 1 On	1	
S 16	Activation FOTO	0 Off - 1 On	1	
S 17	Activation entrée FOTOSTOP	0 Off - 1 On	1	
S 18	Reset de l’armoire au valeurs standard (production)			
S 19	Activation INVERSION (S 04 = 1)	0 Off - 1 On	1	
S 20	Logique RELEVATION DES OBSTACLES: 1 - Comme FIN DE COURSE 2 - Comme STOP 3 - Comme STOP mais avant inversion du MOT 2 sec.	de 1 à 3	1	
S 21	Choisir la tension de l’armoire 0=12; 1=24V	0 12V - 1 24V	0	
S 22	TEST sur l’entrée FOTO en fermeture	0 Off - 1 On	0	
S 23	TEST sur entrée FOTO FERMETURE/OUVERTURE	0 Off - 1 On	0	
S 24	TEST sur entrée STOP	0 Off - 1 On	0	
S 25	CLIGNOTE sur la LAMPE	0 Off - 1 On	0	
S 26	SERRURE ELECTRIQUE pour DEBLOCAGE FREIN	0 Off - 1 On	0	
S 27	BARRE PALPEUSE: 0 - Déactivé entrée BARRE PALPEUSE 1 - Contact Barre palpeuse: 8K2 2 - Barre palpeus 8K2 en parallèle 3 - Contact Barre palpeuse: NC		0	
S 28	Verrouillage de la SERRURE électrique: 0 - Alimentation à 12V, Serrure à 12V 1 - Alimentation à 24V, Serrure à 12V		1	

Programmation GROUP “C”

N° PROGR.	DESCRIPTION
C 01	Mémorisation émetteur pour START
C 02	Mémorisation pour OUVERTURE PARTIELLE
C 03	RESET mémoire des codes
C 04	EFFACEMENTE d’un code

Programmation GROUP “R”

N° PROGR.	DESCRIPTION
R 01	Mémorisation TEMPS DES MOTEURS
R 02	Activation SERRURE jusqu’à on relâche P1
R 03	Activation LAMPE jusqu’à on relâche P1
R 04	Activation TEST jusqu’à on relâche P1
R 05	Activation LUMIERE jusqu’à on relâche P1
R 06	Activation OUVRE MOT1 jusqu’à on relâche P1
R 07	Activation FERME MOT 1 jusqu’à on relâche P1
R 08	Activation OUVRE MOT1 au ralentissement jusqu’à on relâche P1
R 09	Activation FERME MOT1 au ralentissement jusqu’à on relâche P1
R 10	Activation OUVRE MOT2 jusqu’à on relâche P1
R 11	Activation FERME MOT2 jusqu’à on relâche P1
R 12	Activation OUVRE MOT2 au ralentissement jusqu’à on relâche P1
R 13	Activation FERME MOT2 au ralentissement jusqu’à on relâche P1
R 14	Visualisation TENSION DE LA PILE jusqu’à on relâche P1

NOTE:

DICHIARAZIONE DI CONFORMITA'

Il sottoscritto, rappresentante il seguente costruttore, dichiara che l'apparecchio denominato

START-S10

risulta conforme a tutte le norme tecniche relative al prodotto entro il campo di applicabilità delle Direttive Comunitarie 2006/95/CE, 99/5/CE e 2004/108/CE

Sono state eseguite tutte le necessarie prove di radiofrequenza

EB TECHNOLOGY SRL
Corso Sempione 172/5
21052 Busto Arsizio (Va)
Italia

Questa dichiarazione viene emessa sotto la sola responsabilità del costruttore e, se applicabile, del suo rappresentante autorizzato.

Busto Arsizio (Va) - Italia, 01/10/2010

ERNESTINO BANDERA
Amministratore

DECLARATION OF CONFORMITY

The undersigned, representative of the following manifacturer, hereby certifies that the equipment known as

START-S10

complies with all technical requirements concerning this product within the domain of application of the EC Directives 2006/95/CE, 99/5/CE and 2004/108/CE

All necessary radiofrequency tests have been performed

EB TECHNOLOGY SRL
Corso Sempione 172/5
21052 Busto Arsizio (Va)
Italia

This declaration is rendered under the manifactu-rer's sole responsability, and if applicable, under responsability of his authorized representative.

Busto Arsizio (Va) - Italia, 01/10/2010

ERNESTINO BANDERA
Administrator

DÉCLARATION DE CONFORMITÉ

Le soussigné, représentant du constructeur suivant certifie que les appareils ci-dessus référencés

START-S10

sont conformes à toutes les normes techniques relativement au produit dans le domaine d'application des Directives Européennes 2006/95/CE, 99/5/CE et 2004/108/CE

Toutes les essais de radiofréquence nécessaires ont été effectués

EB TECHNOLOGY SRL
Corso Sempione 172/5
21052 Busto Arsizio (Va)
Italia

Cette déclaration est présentée sous la seule responsabilié du constructeur et, si applicable, de son représentant autorisé.

Busto Arsizio (Va) - Italia, 01/10/2010

ERNESTINO BANDERA
Administrateur

KONFORMITÄTSZERTIFIKAT

Der Unterzeichner bescheinigt, dass das Produkt

START-S10

allen technischen Produktegesetzen, laut den Europäische Gesetzen 2006/95/CE, 99/5/CE e 2004/108/CE, entspricht.

Alle Radiofrequenzprüfungen haben bei der nachstehenden Firma stattgefunden:

EB TECHNOLOGY SRL
Corso Sempione 172/5
21052 Busto Arsizio (Va)
Italia

Diese Bescheinigung wird unter der alleinigen Verantwortung des Herstellers ausgestellt und dort woanwenbar, auch unter der des befugten Vertreters.

Busto Arsizio (Va) - Italia, 01/10/2010

ERNESTINO BANDERA
Verwalter

DECLARACIÓN DE CONFORMIDAD

El abajo firmante, representante el fabricante siguiente, declara que el equipo denominado

START-S10

es conforme con todas las normas técnicas correspondientes al producto en el campo de aplicación de las Directivas Comunitarias 2006/95/CE, 99/5/CE y 2004/108/CE

Han sido realizadas todas las necesarias pruebas de radiofrequencia.

EB TECHNOLOGY SRL
Corso Sempione 172/5
21052 Busto Arsizio (Va)
Italia

Esta declaración se expide bajo la exclusiva responsabilidad del fabricante y, si de aplicación, de su representante autorizado.

Busto Arsizio (Va) - Italia, 01/10/2010

ERNESTINO BANDERA
Administrador

DECLARACÃO DE CONFORMIDADE

O abaixo-assinado, represendo o seguinte construtor declara que o aparelho denominado

START-S10

é conforme a todas as normas técnicas relativas ao produto dentro o campo de aplicabilidade das Diretivas Comunitarias 2006/95/CE, 89/336/CEE e 99/5/CE

Foram executadas todas as necessárias provas de rádio frequência.

EB TECHNOLOGY SRL
Corso Sempione 172/5
21052 Busto Arsizio (Va)
Italia

Esta declaração verm emitida somente com a responsabilidade do construtor e, se aplicável, do seu representante autorizado.

Busto Arsizio (Va) - Italia, 01/10/2010

ERNESTINO BANDERA
Administrador